ЕП.ПП.10.20.01-000.000 ВО

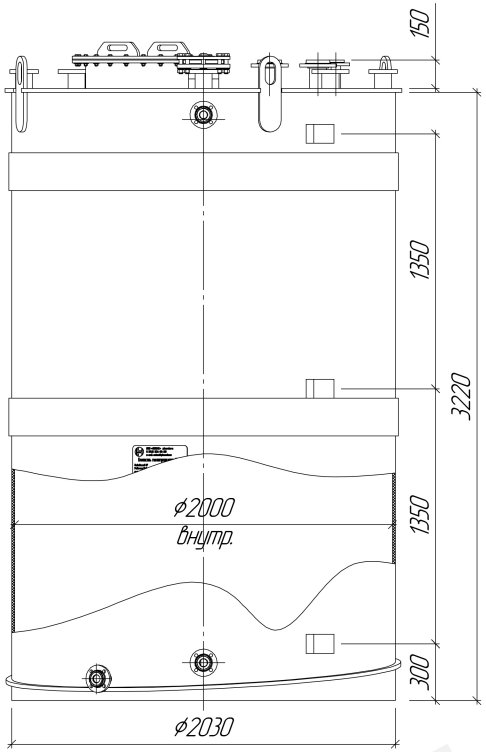

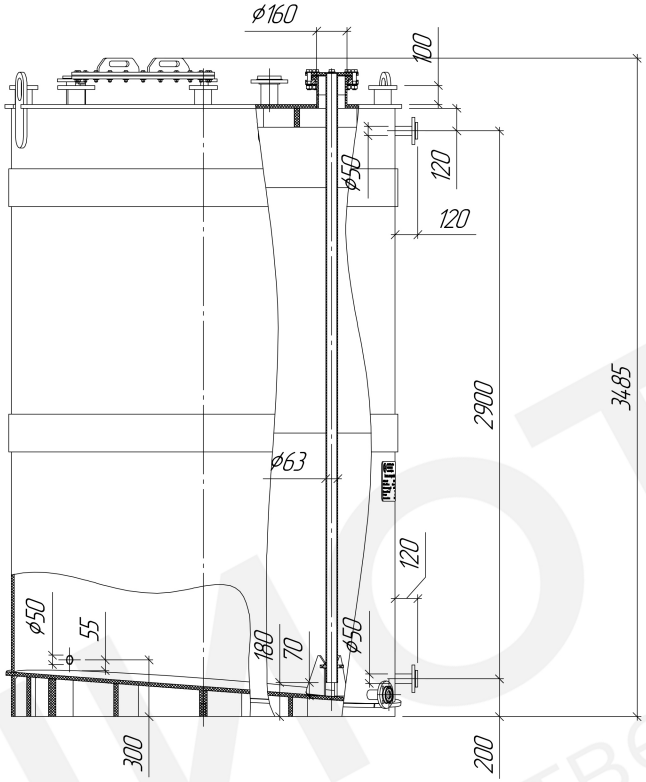

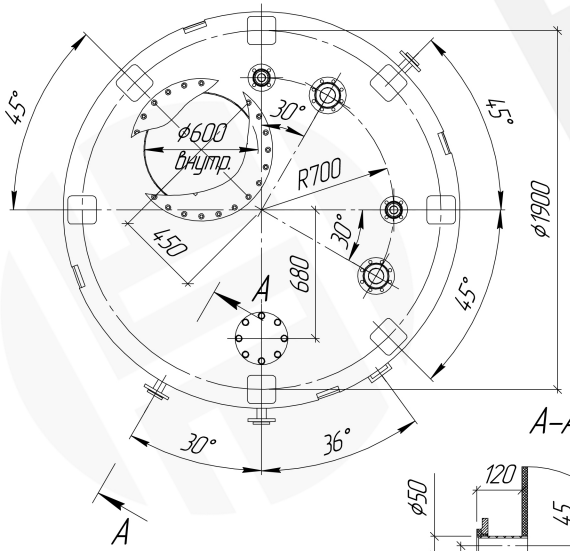

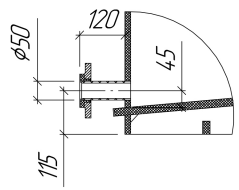

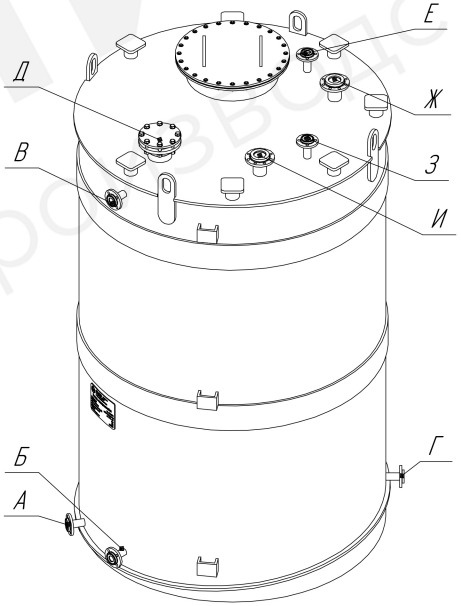

согласовано:

_____ / _____

Подпись ФИО

МП

Дата: ____ . _____ 2021 г.

Технические характеристики:

1. Номинальный объем – 10,0 м^3;
2. Полный внутренний объем – 9,68 м^3;
3. Рабочее давление гидростатическое;
4. Рабочая температура – от -0 до +40 °С;
5. Рабочая среда – отработанная серная кислота H_2SO_4 с концентрацией 50%, а также любая, к которой полипропилен является химически стойким;
6. Материал:
   - 6.1. Обечайка – Лист PP-H (Simona), 15,0х1500х3000;
   - 6.2. Крышка – Лист PP-H (Simona), 20,0х1500х3000;
   - 6.3. Ребра крышки – Лист PP-H (Simona), 20,0х1500х3000;
   - 6.4. Основание – Лист PP-H (Simona), 20,0х1500х3000;
   - 6.5. Ребра основания – Лист PP-H (Simona), 20,0х1500х3000;
   - 6.6. Горловина – Лист PP-H (Simona), 5,0/15,0х1500х3000;
   - 6.7. Патрубки согласно таблице штуцеров.

Таблица штуцеров

Обозн.	Назначение	Dy, мм	DN, мм	Присоединение
А	Сливной	40	50	Фланец ПВХ Dy40
Б	КИПиА (уровнемер)	40	50	Фланец ПВХ Dy40
В	КИПиА (уровнемер)	40	50	Фланец ПВХ Dy40
Г	Выдача	40	50	Фланец ПВХ Dy40
Д	КИПиА	150/50	160/63	Фланец ПВХ Dy150/Фланец ПП Dy150
Е	Подача	40	50	Фланец ПВХ Dy40
Ж	Перелив	80	90	Фланец ПВХ Dy80
З	Подача (запас)	40	50	Фланец ПВХ Dy40
И	Перелив (запас)	80	90	Фланец ПВХ Dy80

1 Максимально допустимые отклонения линейных размеров не более 2,5%.
2 Максимально допустимые отклонения угловых размеров не более 2°.
3 Для монтажа емкости необходимо подготовить основание, имеющее достаточную прочность для установки заполненной емкости.

Изм.	Лист	№ докум.	Подп.	Дата	ЕП.ПП.10.20.01-000.000 ВО			
Разраб.					Емкость для отработанной серной кислоты (поз. 22) Чертеж общего вида	Лит.	Масса	Масштаб
Пров.							530,45	1:20
Т.контр.						Лист	Листов 1	
Н.контр.					ООО "НИОТЕКС"			
Утв.								

Перв. примен. | Справ. № | Подп. и дата | Инв. № дубл. | Взам. инв. № | Подп. и дата | Инв. № подл.

Копировал Формат А2